Consorzio di Bonifica Vulture - Alto Bradano
Gaudiano di Lavello

REGIONE BASILICATA

COMPLETAMENTO DEI DISTRETTI IRRIGUI IN AGRO DI MONTEMILONE ED INTEGRAZIONE RISORSE IDRICHE

PROGETTO ESECUTIVO

C-ELABORATI GRAFICI - Impianto di sollevamento

C5.1	Impianto di sollevamento di progetto - schema elettrico unifilare Quadro BT di comando e controllo	Giugno 2014

IL PROGETTISTA
Prof. Ing. A.F. PICCINNI
Ordine degli Ingegneri della Provincia di Bari n.7288

ORDINE DEGLI INGEGNERI PROVINCIA DI BARI — INGEGNERE ALFIO FERDINANDO PICCINNI — N° 7288 — SETTORE: CIVILE AMBIENTALE INDUSTRIALE DELL'INFORMAZIONE

IL RESPONSABILE DEL PROCEDIMENTO
Dott. Fileno PENNACCHIO

IL COMMISSARIO STRAORDINARIO
Avv. G. MUSACCHIO
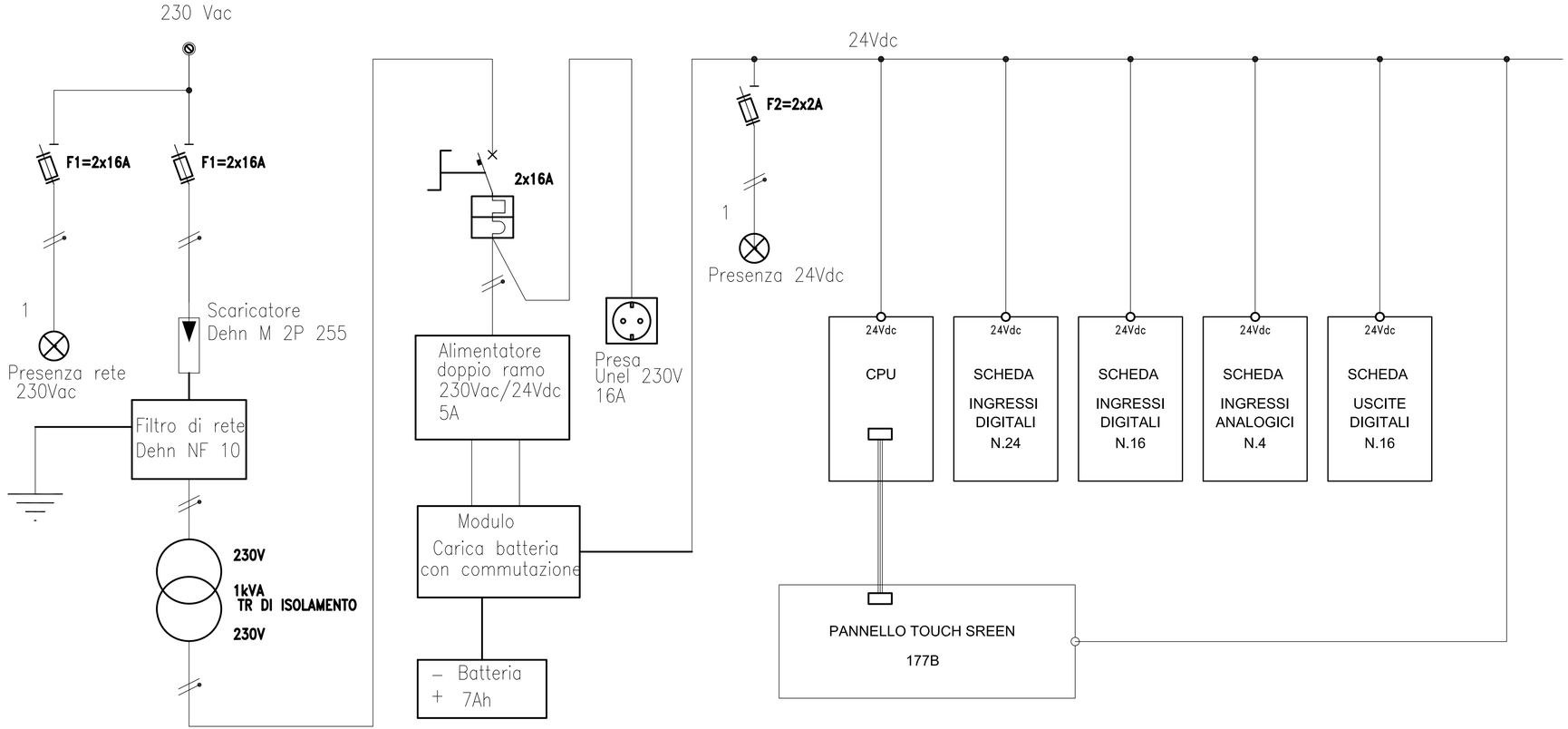
QUADRO DI COMANDO E CONTROLLO